Руководство по монтажу K2088

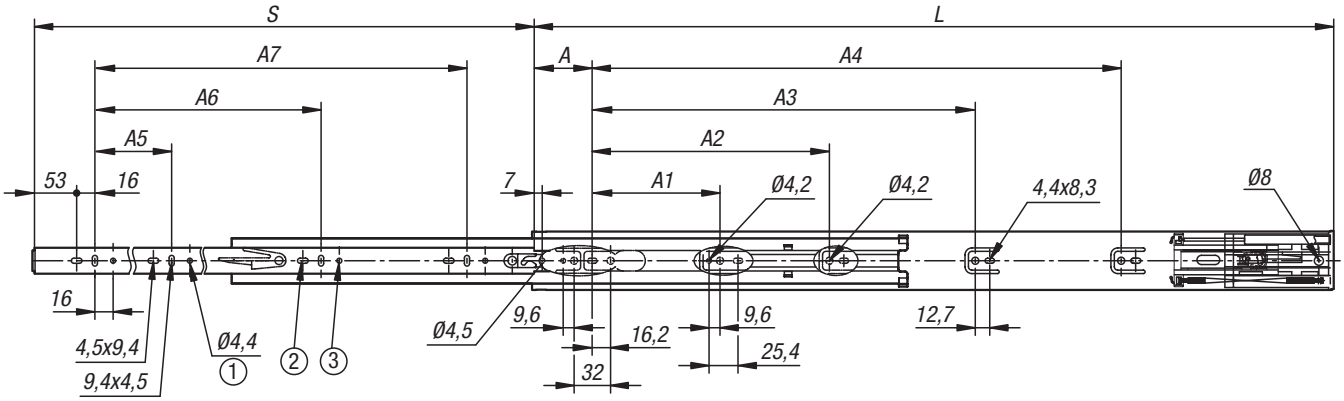

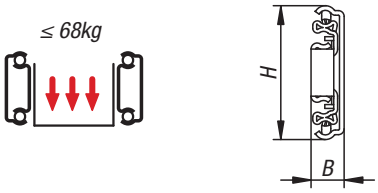

1) K2088.0300	**2)** K2088.0350	**3)** K2088.0400

Номер заказа	L	S	A1	A2	A3	A4	A5	A6	A7	Грузоподъемность для пары в кг
K2088.0300	300	275	-	96	-	-	192	-	-	35
K2088.0350	350	350	128	-	-	-	128	224	-	35
K2088.0400	400	400	128	192	-	-	160	288	-	50
K2088.0450	450	450	128	256	-	-	160	320	-	50
K2088.0500	500	500	128	224	288	-	192	384	-	60
K2088.0550	550	550	128	224	352	-	224	416	-	60
K2088.0600	600	600	128	224	352	-	256	480	-	68
K2088.0650	650	650	128	224	352	448	256	512	-	68
K2088.0700	700	700	128	224	352	480	256	448	576	68

Используйте все крепежные позиции, чтобы добиться максимальной допустимой нагрузки.

Не подходит для плоского монтажа.

Ширина ящика не должна превышать длину шины.

Монтажное отверстие 1,2,3 отсутствует.

Удерживает сепаратор шарикоподшипника при креплении ящика спереди.

Руководство по монтажу K2088
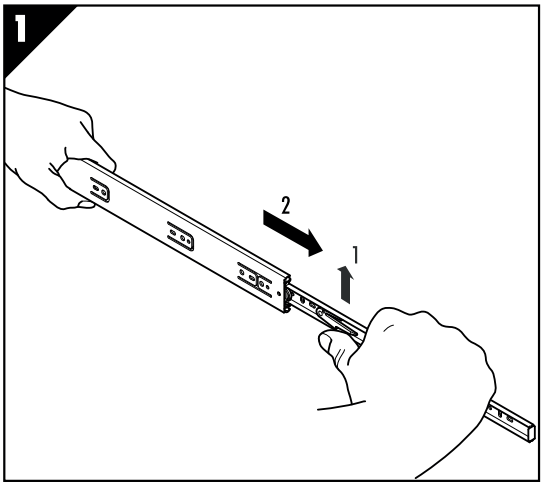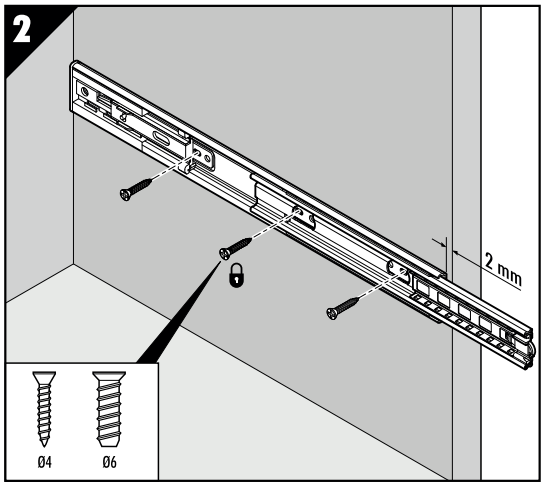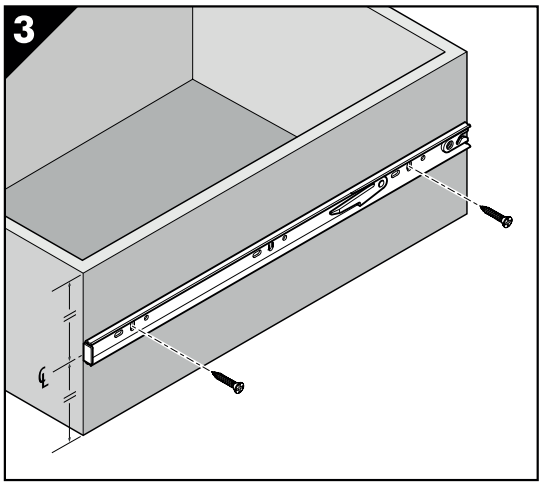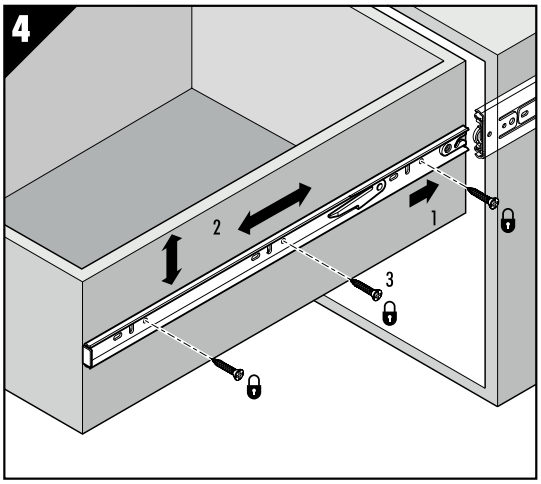
Крепление шин