Поворотные и неподвижные ролики оборудования, сталь, ободья колес из ТПУ, токопроводящие, для алюминиевых профилей, форма A

Описание товара/фотография продукта

Подшипниковый узел поворотного венца:

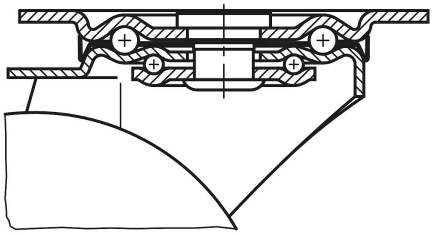

Описание

Описание продукта:
Системы из профильного алюминия подходят для производства современных машин, установок и устройств. Ролики для алюминиевых профилей отличаются универсальностью, многообразием и пригодностью для различных целей. Дизайн объединяет в себе выраженную простоту и функциональность.

Материал:
Корпус, листовая сталь.
Колесики из термопластичного полиуретана (ТПУ).
Диски колес, полиамид 6.

Исполнение:
Листовая сталь, оцинкованная, с синим пассивированием и без содержания Cr6.
Термопластичный полиуретан (ТПУ), темно-серый.
Полиамид 6, серебристо-серый.

Указание:
Две специально разработанные крепежные пластины обеспечивают практически универсальные возможности адаптации под любой алюминиевый профиль. В стандартный ассортимент входят поворотные и неподвижные ролики различного типа со стопором или без него.
Ролики обладают высокой химической устойчивостью ко многим агрессивным средам.
Твердость обода из высококачественного термопластичного полиуретана (ТПУ) составляет 94° по Шору A, ТПУ наносится на диск колеса напылением. Обод колеса не оставляет следов, не окрашивает контактную поверхность и отличается низким сопротивлением качению и маневрированию, а также высокой устойчивостью к трению.

Применение:
Ролики с ободьями из термопластичного полиуретана используются в тележках для заготовок, в напольных тележках или в сферах, где требуется соблюдение правил гигиены, например в пищевой промышленности.

Для защиты от электростатического разряда, который могут вызвать транспортные устройства или транспортируемый груз, используется электропроводные поворотные и неподвижные ролики. Это позволяет не допустить повреждения уязвимого транспортируемого груза и воздействия на оператора тележки ощутимого электростатического разряда.

Диапазон температур:
-20 °C - +70 °C.

© HEINRICH KIPP WERK GmbH & Co. KG

Поворотные и неподвижные ролики оборудования, сталь, ободья колес из ТПУ, токопроводящие, для алюминиевых профилей, форма A

Чертежи

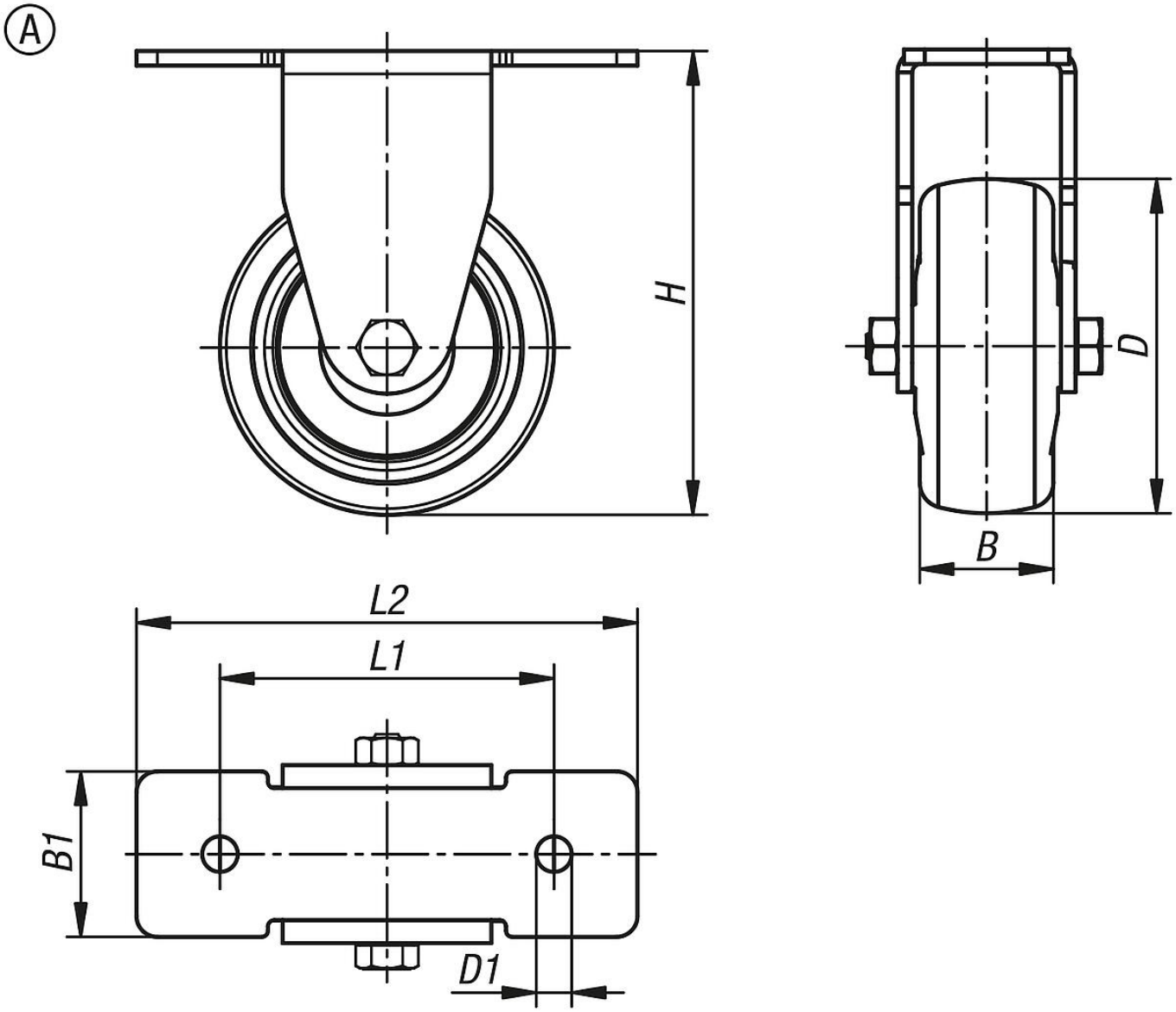

Обзор изделий

Номер заказа	Форма	B	B1	D	D1	H	L	L1	Установка колеса	Допустимая нагрузка, кг	Вариант крепления	Обозначение
K2332.100750251	A	25	40	75	8,5	100	120	80	шарикоподшипник	48,75	Сопрягаемая плита	Ролик
K2332.100800321	A	32	40	80	8,5	111	120	80	шарикоподшипник	78	Сопрягаемая плита	Ролик
K2332.101000321	A	32	40	100	8,5	136	120	80	шарикоподшипник	78	Сопрягаемая плита	Ролик
K2332.101250321	A	32	40	125	8,5	161	120	80	шарикоподшипник	78	Сопрягаемая плита	Ролик

© HEINRICH KIPP WERK GmbH & Co. KG