Bilyalı çıtçıt

Ürün açıklaması/Ürün resimleri

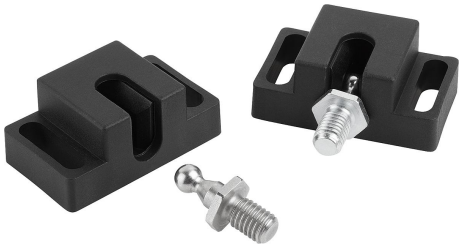

Açıklama

Malzeme:
Poliamid, cam elyaf takviyeli.
Bilyalı pim çelik veya paslanmaz çelik 1.4301.

Model:
Siyah.

Bilgi:
Döner ve sürgülü kapılar için hızlı kilit. Uzun delikler, alüminyum profiller ve yüzey elemanları üzerinde esnek konumlandırmaya imkan vermektedir.

Çizimler

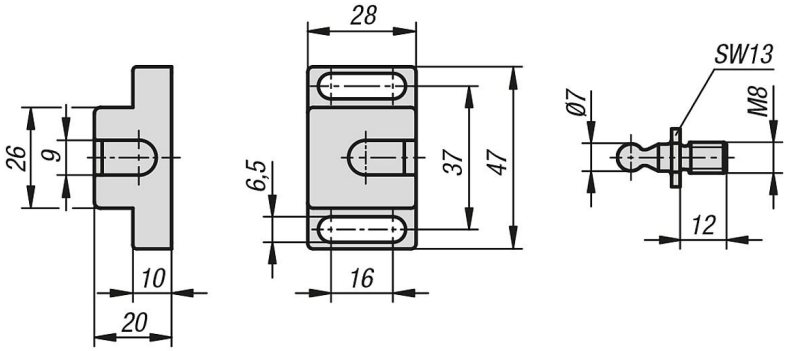

Ürünlere genel bakış

Bilyalı çıtçıt

Sipariş numarası	Bileşen malzemesi	Ana gövde rengi	Tutma kuvveti F1 N
K1294.400	çelik	siyah	40
K1294.401	paslanmaz çelik	siyah	40
K1294.500	çelik	siyah	50
K1294.501	paslanmaz çelik	siyah	50

© HEINRICH KIPP WERK GmbH & Co. KG